SAT cauruļvadu avārijas signalizācijas shēma, atzars A1

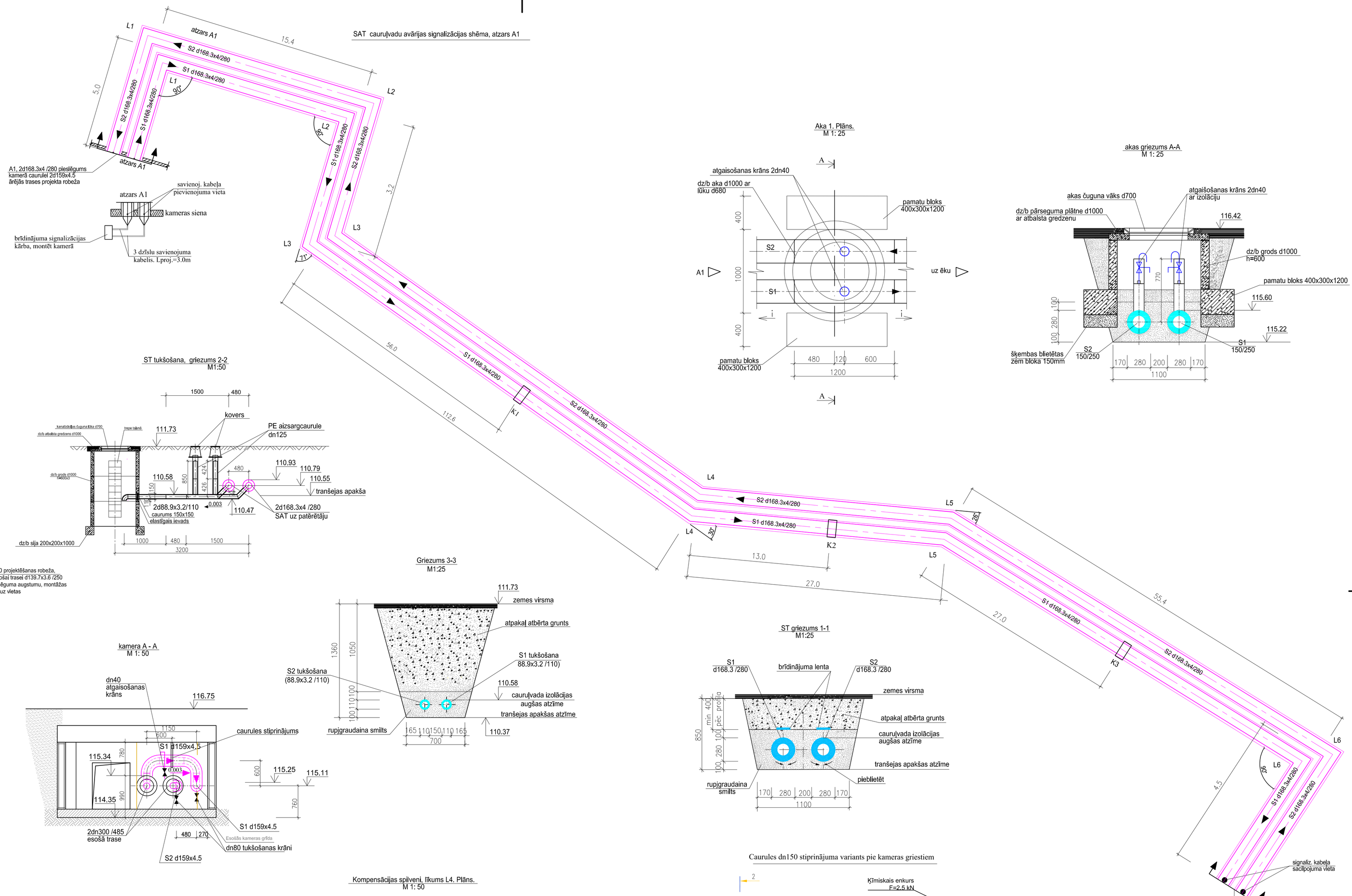

3 dzīslu kabeļa pievienojuma shēma kārbai

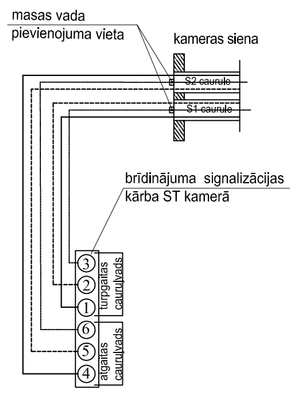

Aka 1. Plāns.
M 1: 25

akas griezums A-A
M 1: 25

ST tukšošana, plāns
M1:50

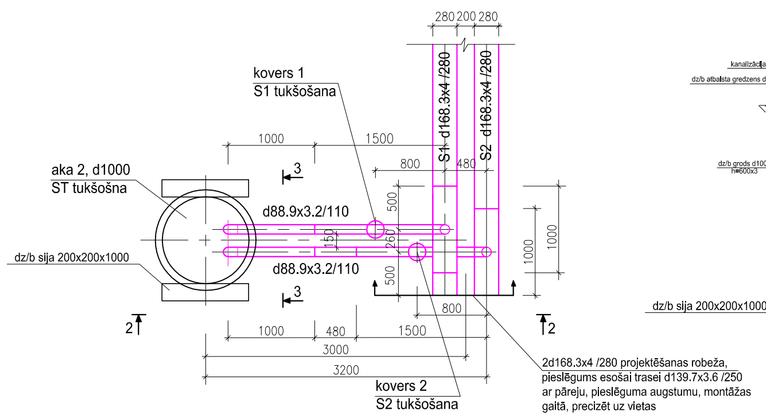

ST tukšošana, griezums 2-2
M1:50

Griezums 3-3
M1:25

ST griezums 1-1
M1:25

Kamera. Plāns.
M 1: 50

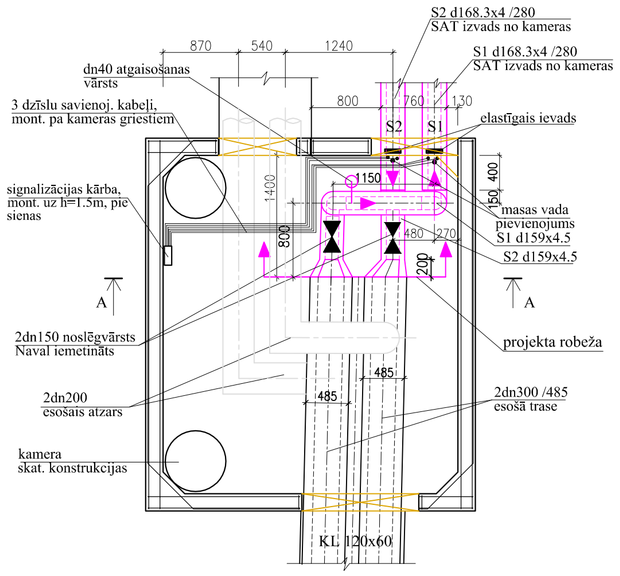

kamera A - A
M 1: 50

Kompensācijas spilveni, līkums L4. Plāns.
M 1: 50

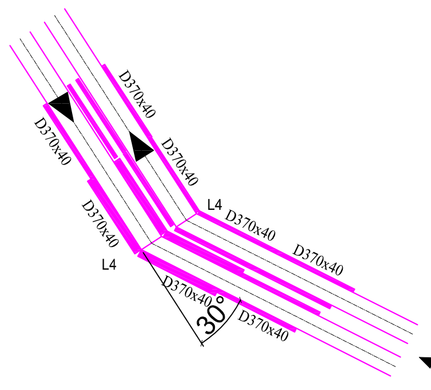

Kompensācijas spilveni, līkums L3. Plāns.
M 1: 50

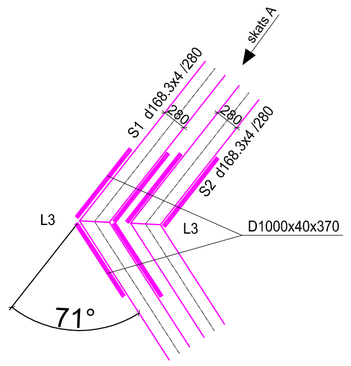

skats A
M 1:50

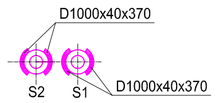

skats B
M 1:50

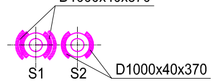

Caurules dn150 stiprinājuma variants pie kameras griestiem

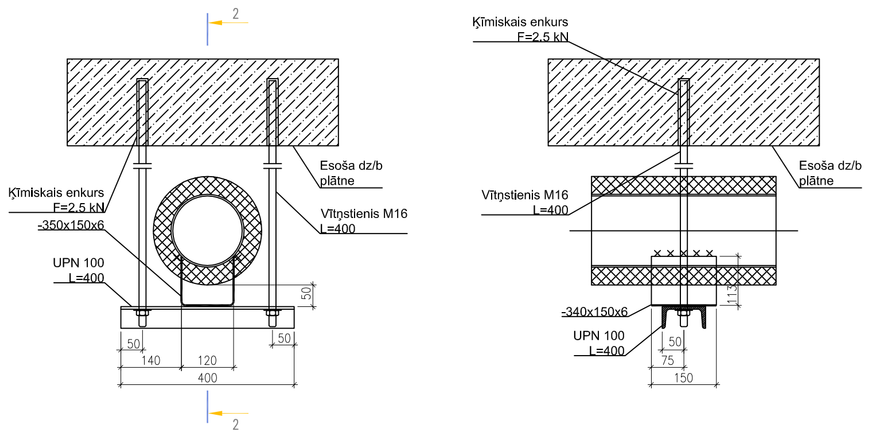

Siltumtrases brīdinājuma signalizācijas aparatūru un savienojuma kabeļu izvēle pēc cauruļvadu konstrukciju piegādātājas firmas norādījuma.
Signalizācijas vadu izvadus montē signalizācijas kastē ar trīs dzīslu savienojuma kabeļa palīdzību. Kabeļa masas vads jāpievieno pie tērauda caurules ar iemetinātas skrūves M8 un uzgriežņa palīdzību.
Vispārīgos rādītājus un pieņemtos apzīmējumus skat. lapā SAT-1.
Siltuma tīklu plānu skat. rasējuma lapā SAT-2.
Siltuma tīklu garenprofilu skat. rasējuma lapu SAT-3.

SIA "STRASA KONSULTANTI" SIA BRASLAS 27/1-5, RĪGA, LV-1084 TĀLR. 67 514 741, FAKSS 67 514 742 INFO @STRASA.LV, REĢ. NR. 40003226022		P1-13-003
PASŪTĪTĀJS: PAS "DAUGAVPILS SILTUMTĪKLI"	STADIJA	TP
	LAPAS NR.	SAT-4
BŪVOBJEKTS: SILTUMTĪKLU DEMONTĀŽA UN JAUNO SILTUMTĪKLU BŪVNIECĪBA VALKAS IELĀ NO LIELĀ DĀRZA UN VALKAS IELU KRUSTOJUMA LĪDZ VSĪA "DAUGAVPILS PSIHONEIROLOĢISKĀ SLIMNĪCA" SILTUMMEZGLAM, DAUGAVPILĒ	LAPU SKAITS	
	MĒROGS	M 1:50; 1:25
RASĒJUMS: SAT CAURUĻVADU AVĀRIJAS SIGNALIZĀCIJAS SHĒMA, SAT GRIEZUMS 1-1, AKA 1, 2, KAMERAS PLĀNS.	FORMĀTS	A1
	ARHĪVA NR.:	P113003_SAT04_B1
	DATUMS	20.05.2013.
DAĻAS VAD. R. JĀKOBSONE	ATZVIETO	
IZSTRĀDĀJA R. JĀKOBSONE	LAPAS CAUREJOŠ. NR.	
		A1