Ventagregātu balstījuma konstrukcijas dienvidu ēkas daļā
M 1:100

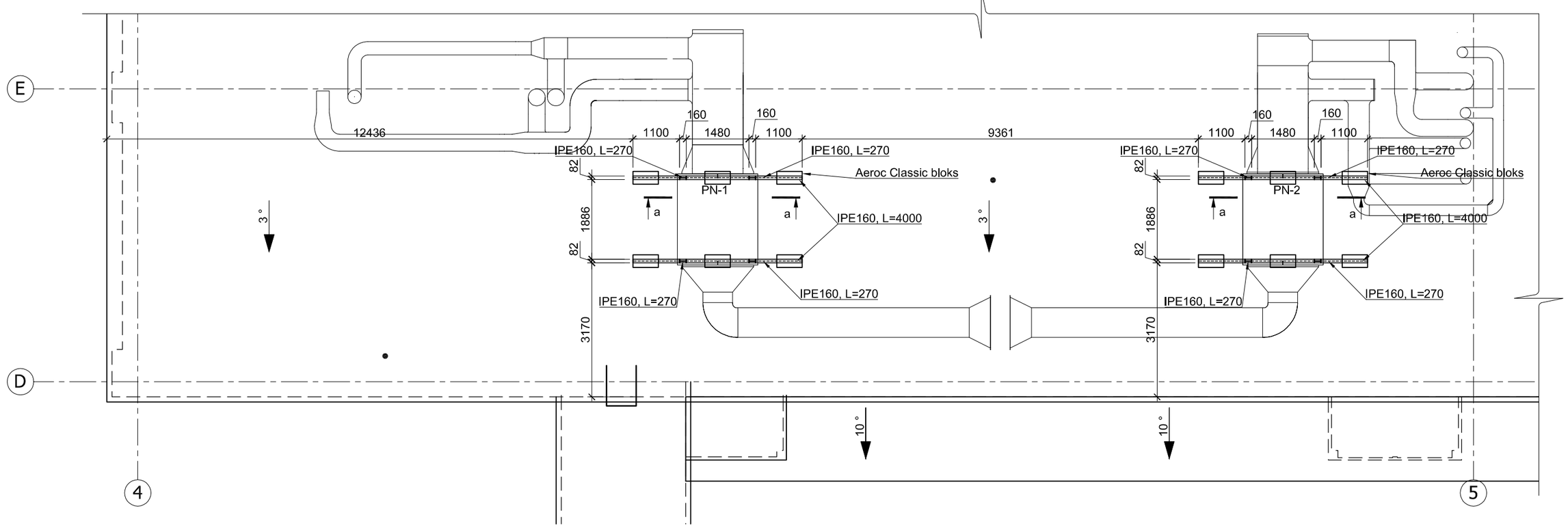

Augšējā tērauda vainaga plāns
M 1:50

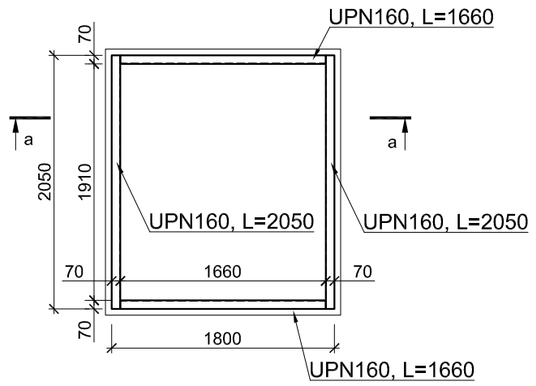

Griezums b-b
M 1:10

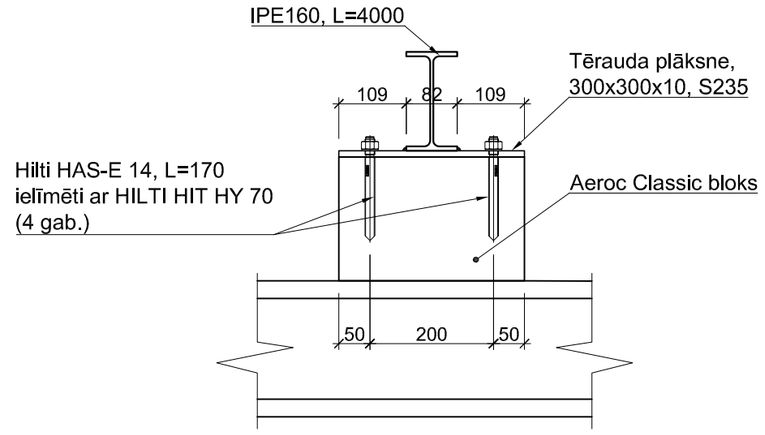

Ventagregātu balstījuma konstrukcijas ziemeļu ēkas daļā
M 1:100

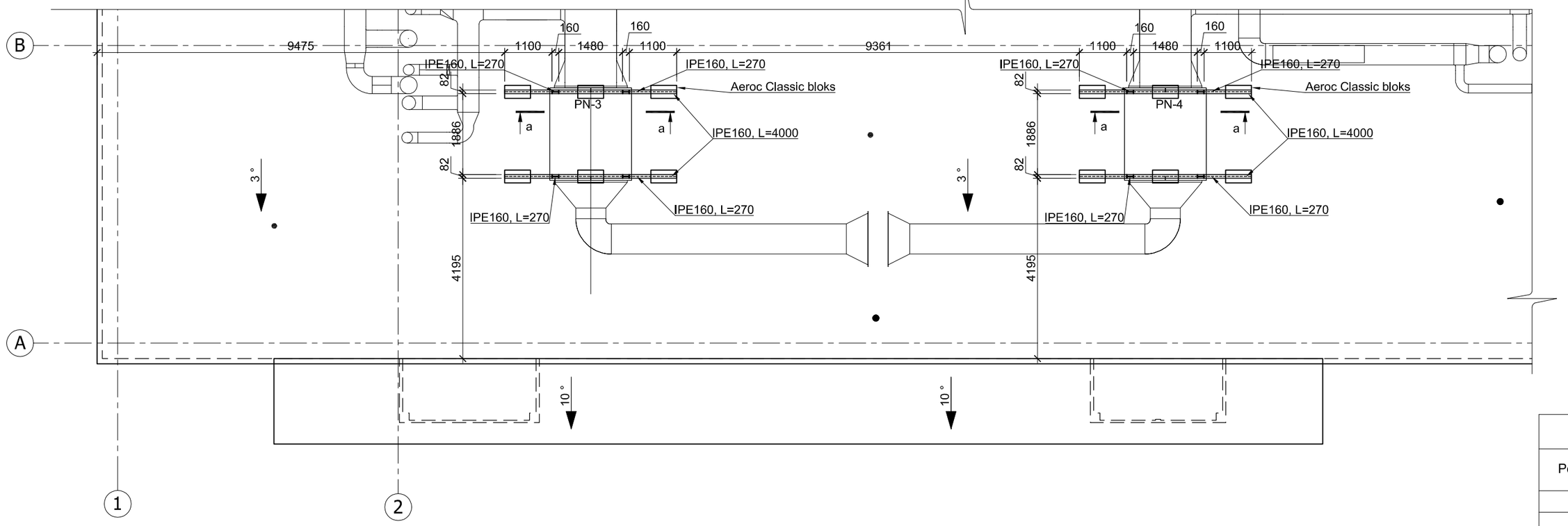

Mezgls 1
M 1:10

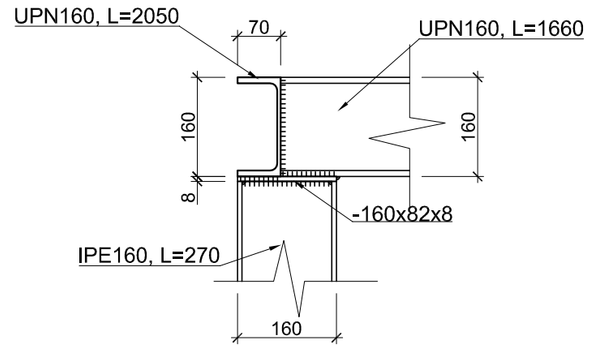

Griezums a-a
M 1:20

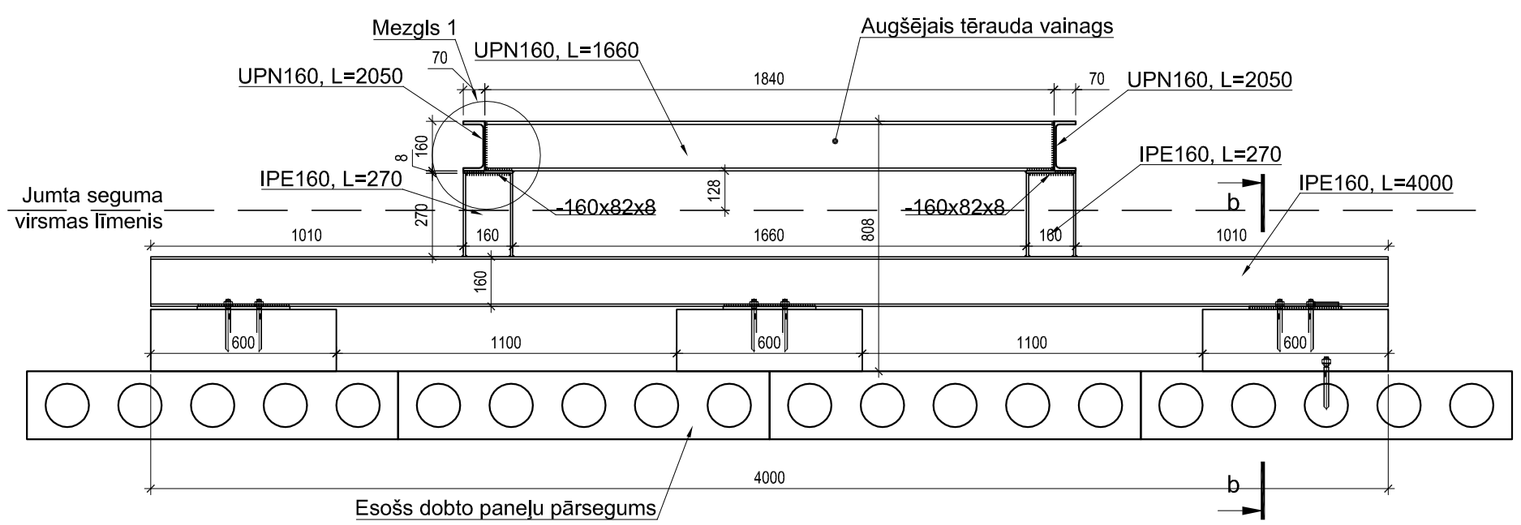

Materiālu kopsavilkums						
Pozīcija	Nosaukums	Skaits gab.	Kopējais garums, m	Kopējais apjoms, m³	Kopējā masa, kg	Piezīmes
	Tērauda profils IPE160, L=4000	8	32		505.60	S235
	Tērauda profils IPE160, L=270	16	4.32		68.26	S235
	Tērauda profils UPN160, L=2050	8	16.40		308.32	S235
	Tērauda profils UPN160, L=1660	8	13.28		249.66	S235
	Tērauda plāksne -160x82x8	16			13.10	S235
	Tērauda plāksne -300x300x10	24			168.48	S235
	Hilti HAS-E 14, L=170 HILTI HIT HY 70	96				
	Aeroc Classic bloks 300x200x600	24				

Piezīmes:

1. Visi izmēri doti milimetros. ;
2. Vispārīgos norādījumus skatīt lapā BK-1.1;
3. Uzrādītos materiālus atļauts aizvietot ar analogiem, bet ne zemākas kvalitātes materiāliem, to saskaņojot ar autoruzraugu un pasūtītāju;
4. Izmantojamos materiālus iestrādāt un izbūvēt saskaņā ar ražotāja izdotajiem norādījumiem.

Pasūtītājs: Daugavpils pilsētas dome, reģ. Nr. 90000077325, K.Valdemāra ielā 1, Daugavpilī			
BK sadaļ.vad.	Deniss Mišeņins		4.06.14
Izstrādāja	Kristaps Auziņš		4.06.14

Objekts: Daugavpils 26.pirmsskolas izglītības iestādes rekonstrukcija par zemas enerģijas patēriņa ēku

Adrese: Šaurā iela 20, Daugavpils

Lapas nosaukums: Ventagregātu balstījuma konstrukcijas risinājums

©All rights reserved.
©Izmantojams saskaņā ar autortiesību likumu

BM PROJEKTS
"Papardes" - 3
Spunģems, Salas pag.,
Babītes novads
BELSS
Rīga, Kalvenes iela 22a
Tālr.: +371 67322333
Fakss: +371 67828366

Līguma Nr. DPD 2014/18
Arhīva Nr.
Mērogs: 1:100, 1:50, 1:20, 1:10

Stadija	Lapas	Ras Nr
TP		BK-2.11

A2