Vitrīnu specifikācija

Marka	Vitrīnu bloka shēma	Ailas izmērs (bxh), mm	Daudzums, gab.	Piezīmes
V-1	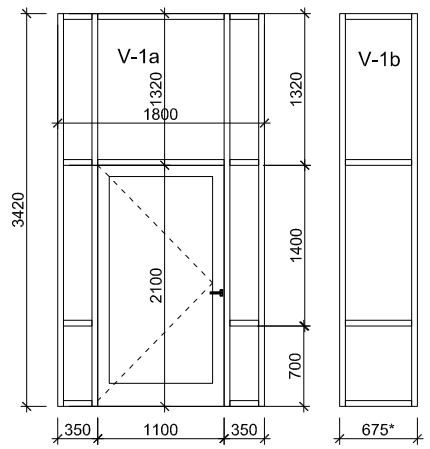	3420x1800; 3420x675*	1	PVC vitrīna balta/balta ar veramu daļu iekštelpām, Sistēma "Euro design 60" Furnitūra ABLOY. Stiklojums - drošības stiklojums TRIPLEX (viens stikls min. 6 mm); Akustiskās īpašības: skaņas gaisā izolācijas indekss R`w vismz 32 dB; Durvis bez sliekšņa. Durvis aprīkotas ar pašaizvēršanās mehānismu. Rāmja tonis - balts.
V-2	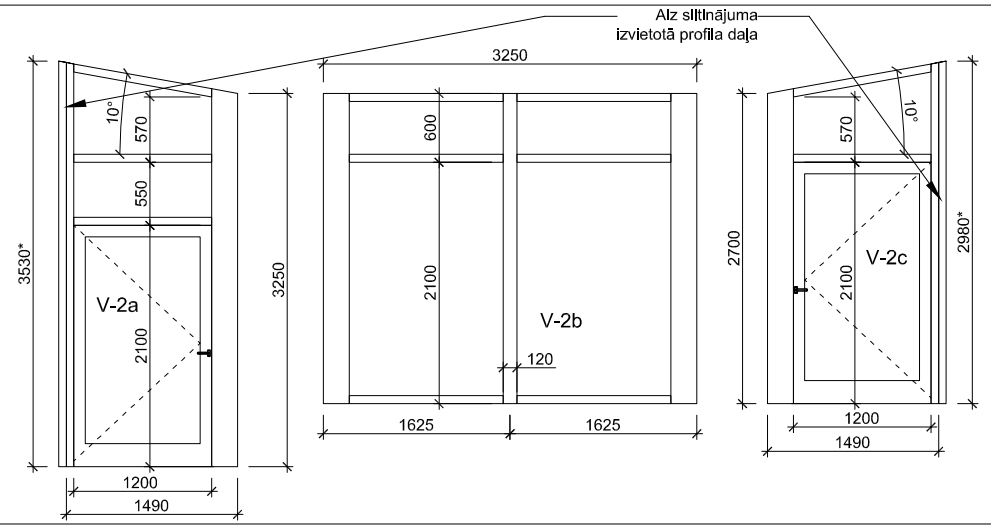	3530*x1490; 2700x3250; 2980*x1490	1	PVC vitrīna ārtelpu konstrukcija ar veramām daļām, kas veras uz āru, bez siltumizolācijas prasībām. Furnitūra ABLOY. Sistēma "Euro design 60". Stikls - TRIPLEX (viens stikls min. 6 mm); Skaņas gaisā izolācijas indekss R`w vismz 32 dB. Vēja slodžu izturība: vismaz B2; Gaisa caurlaidība:ne mazāka par 3 klasi; Ūdens necaurlaidība:ne mazāka par 4A klasi; Mehāniskā stiprība:vismaz 3 klase; Durvis bez sliekšņa. Durvis aprīkotas ar abpusēji slēdzamu mehānismu, pašaizvēršanās mehānismu un evakuācijas rokturi. Rāmis laminēts, tonis "DEKOR MAHAGOWI", iekšpuse - balta, blīvējumi - melni.
V-3	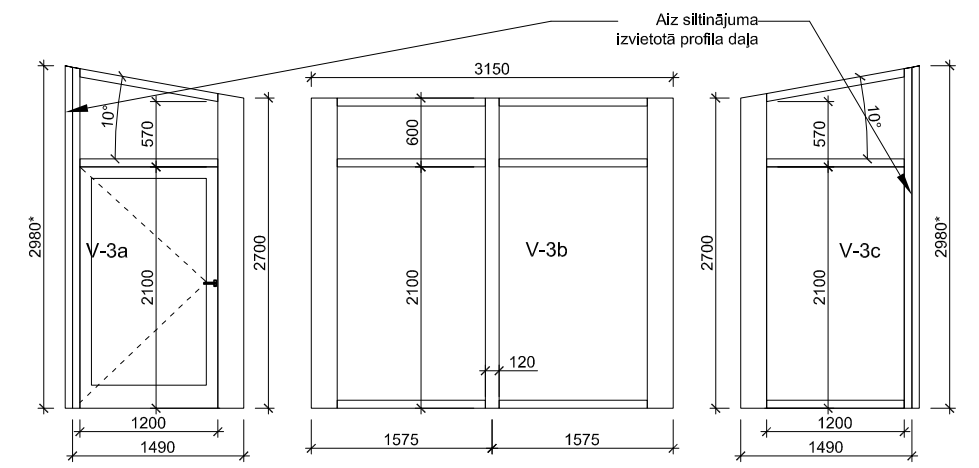	2980*x1490; 3150x2700; 2980*x1490	1	VC vitrīna ārtelpu konstrukcija ar veramām daļām, kas veras uz āru, bez siltumizolācijas prasībām. Furnitūra ABLOY. Sistēma "Euro design 60". Stikls - TRIPLEX (viens stikls min. 6 mm); Skaņas gaisā izolācijas indekss R`w vismz 32 dB. Vēja slodžu izturība: vismaz B2; Gaisa caurlaidība:ne mazāka par 3 klasi; Ūdens necaurlaidība:ne mazāka par 4A klasi; Mehāniskā stiprība:vismaz 3 klase; Durvis bez sliekšņa. Durvis aprīkotas ar abpusēji slēdzamu mehānismu, pašaizvēršanās mehānismu un evakuācijas rokturi. Rāmis laminēts, tonis "DEKOR MAHAGOWI", iekšpuse - balta, blīvējumi - melni.

Piezīmes:

1. Izmērus ar * japrecizē uz vietas dabā pirms vitrīnu pasūtīšanas.
2. Durvis aprīkotas ar blīvgumijām un rokturiem no abām pusēm.
3. Pie mūra ailas stiprinātas ar iznesuma enkuriem, u.c atbilstoši mezglu rasejumiem.
4. Durvju furnitūru pirms izgatavošanas saskaņot ar pasūtītāju.
5. Būvuzņēmējs saskaņo izstrādājuma raksturīgos detaļu mezglus ar arhitektūru.
6. Būvuzņēmējam jāpārbauda dabā esošo konstrukciju izmēri un jāinformē arhitekts par jebkurām atkāpēm no rasējumiem.
7. Visām vitrīnām paredzet dekoratīvas līmplēves ar zīmējumu. Zīmējuma rakstu saskaņot autoruzraudzības kārtībā.

Pasūtītājs:
Daugavpils pilsētas dome, reģ. Nr. 90000077325, K.Valdemāra ielā 1, Daugavpilī

Objekts:
Daugavpils 26.pirmsskolas izglītības iestādes rekonstrukcija par zemas enerģijas patēriņa ēku

Adrese:
Šaurā iela 20, Daugavpils

AR daļ.vad.	Gints Zvejnieks		19.06.14
Izstrādāja	Mārcis Bērziņš		19.06.14

Lapas nosaukums:
Vitrīnu specifikācija

©All rights reserved.
©Izmantojams saskaņā ar autortiesību likumu

"Papardes" - 3
Spuņģiems, Salas pag.,
Babītes novads
Rīga, Kalvenes iela 22a
Tālr.: +371 67322333
Fakss: +371 67828366

Līguma Nr. DPD 2014/18
Arhīva Nr.
Mērogs: b.m.

Stadija	Lapas	Ras Nr
TP		AR-4.3

A3