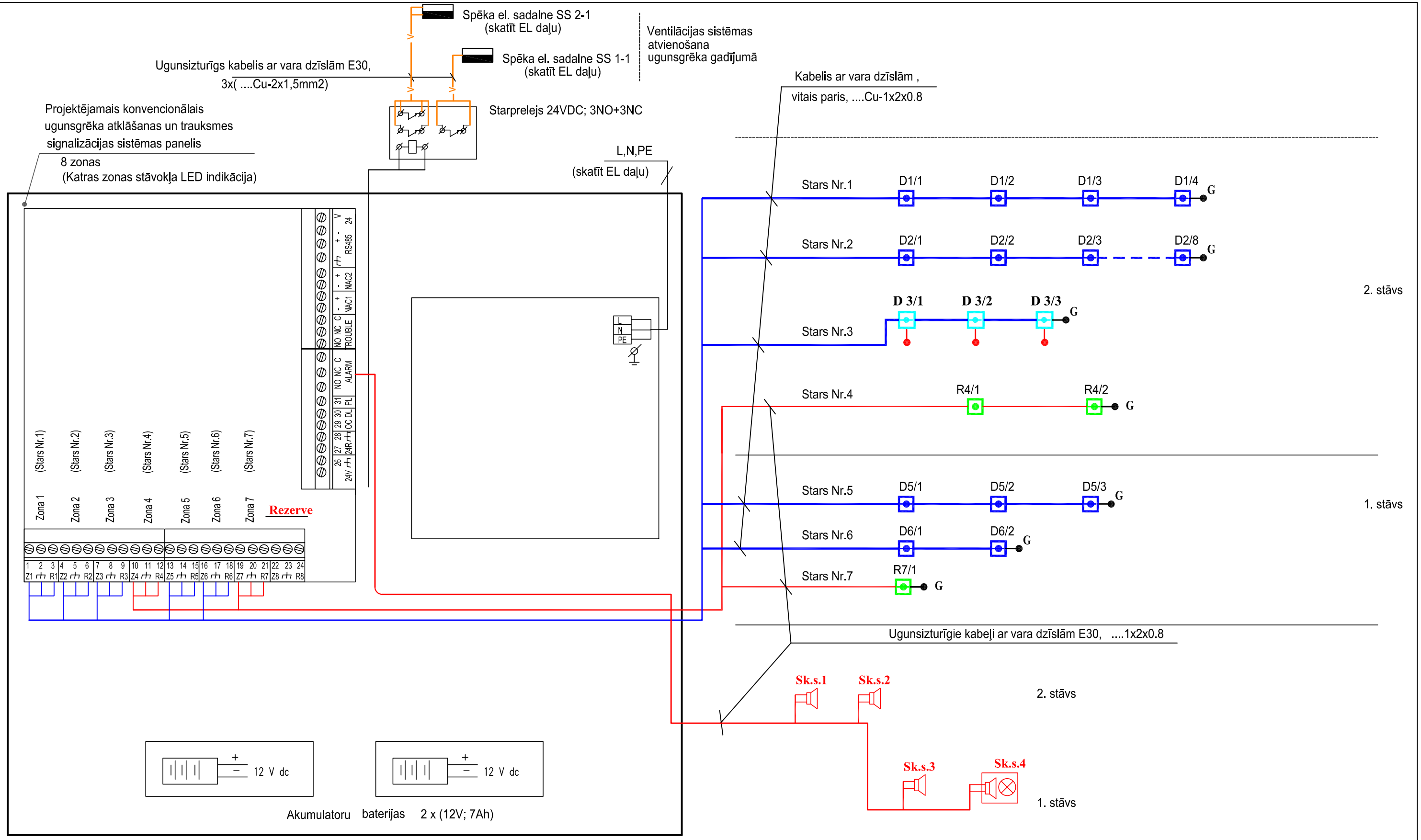

1. Trauksmes signāli "UGUNSGRĒKS" un "BOJĀJUMS" tiks nodoti uz CNP.
2. Signālu raidītāju un uztvērēju piegādā apsardzes firma (līgums ar "Pasūtītāju").

Pasūtītājs: **Latgales Centrālā bibliotēka.** Rīgas iela 22a, Daugavpils, LV-5401				Objekts: LCB filiāle Jaunbūves bibliotēka.	Pasūtījums: Nr. 396 - 2015	
Daļas vad.	I. Kuzmina		06 2015	Adrese: 18.novembra iela 161, Daugavpils, LV-5401	Stadija	Lapa	Lapas
Izstrādāja	I. Kuzmina		06 2015		TP	UAS-2	
				Ugunsgrēka atklāšanas un trauksmes signalizācijas sistēmas strukturshēma.	SIA "Arhitekta L.Đmita darbnīca" Būvkomersanta reģistrācijas **Nr. 2256-R**	
Mērogs	-					
INV. Nr.						